KONTEJNEROVÉ STÁNÍ
M 1:50
ZÁKLAD

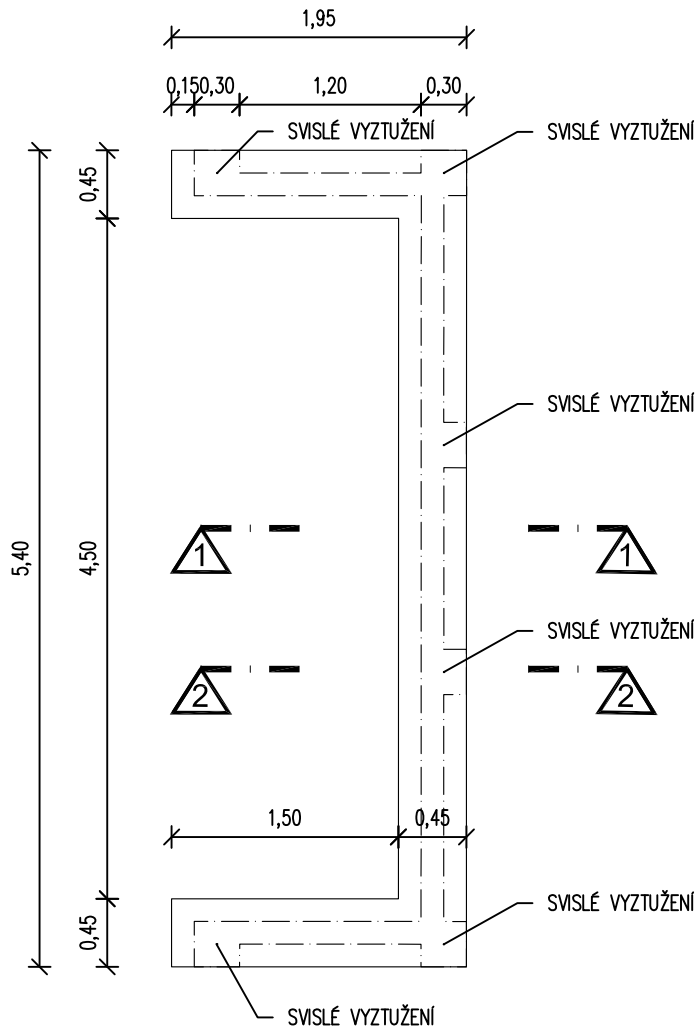

PŮDORYS

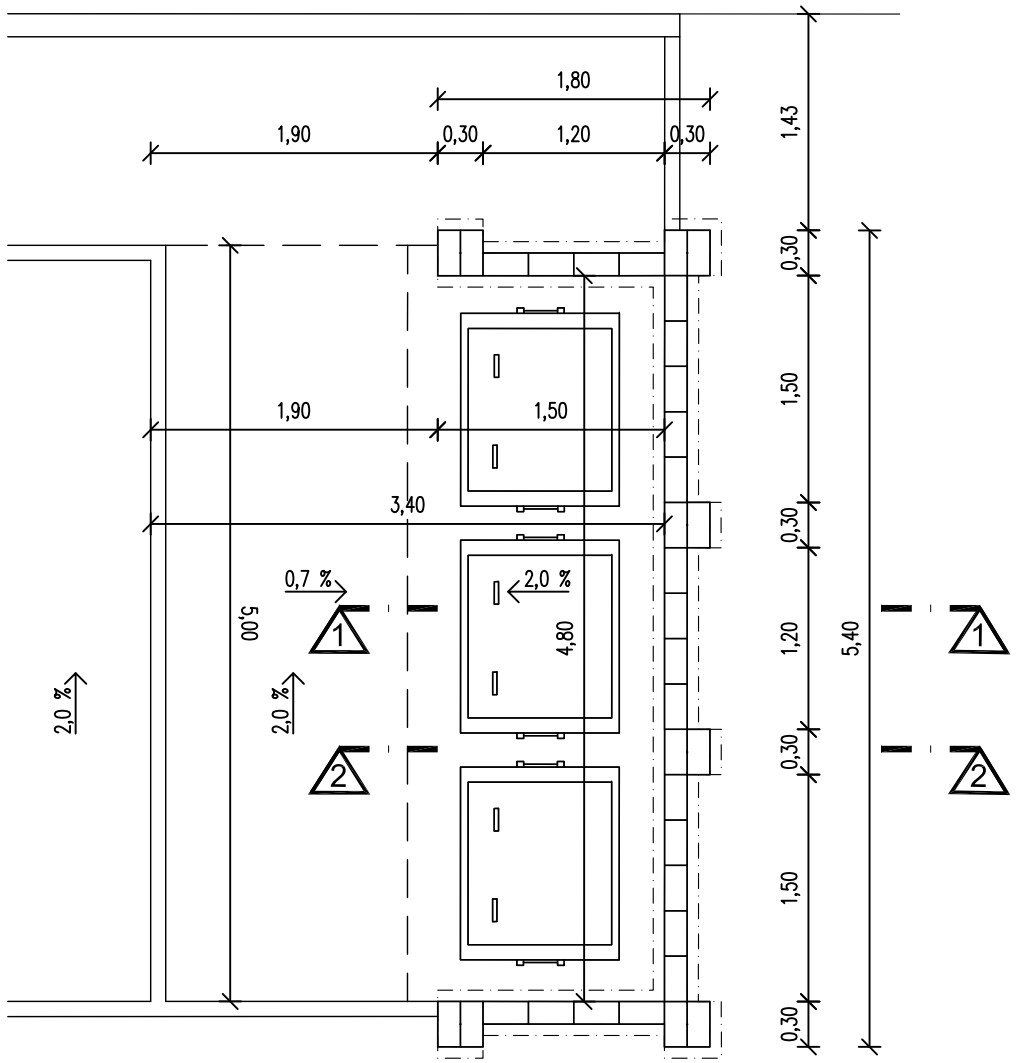

ŘEZ 1-1´

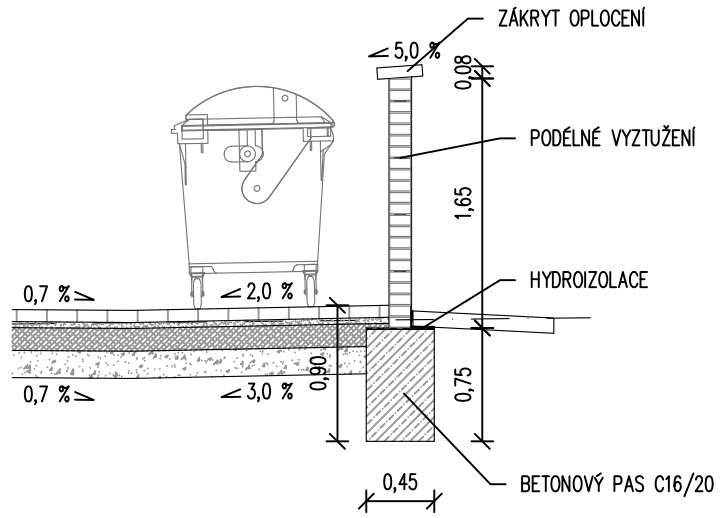

ŘEZ 2-2´

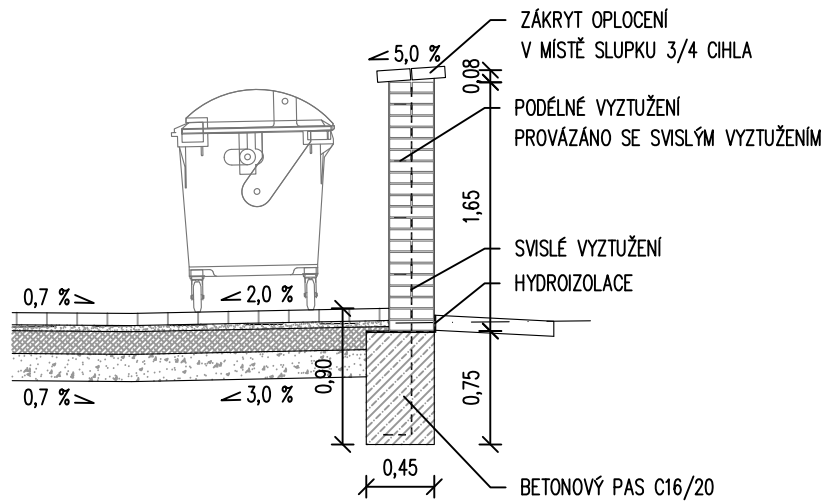

POHLED BOČNÍ

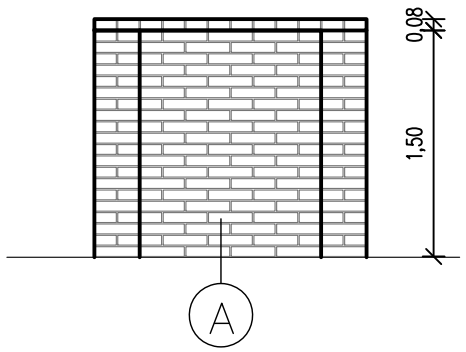

POHLED ZADNÍ

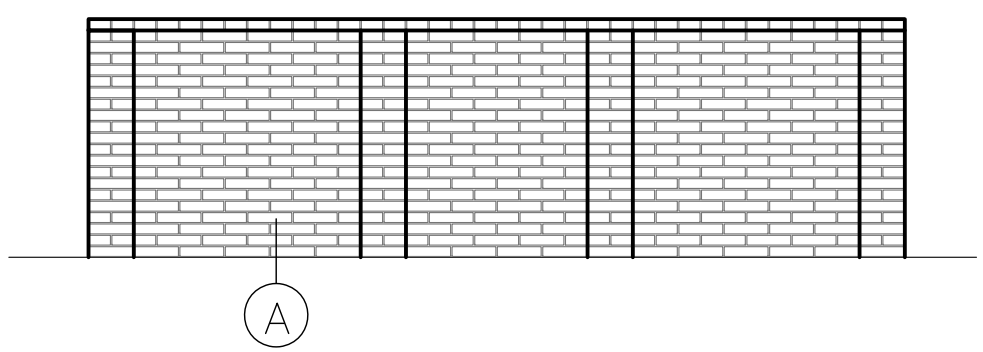

POZNÁMKA

- BETON C16/20–XC2 DLE ČSN EN 206–1 OCEL 10505(R)
- KRYTÍ VÝZTUŽE 50 MM
- ZÁKLADOVOU SPÁRU PŘEVEZME GEOTECHNIK
- SLOUPKY BUDOU VYZTUŽENY SVISLOU OCELOVOU VÝZTUŽÍ PRŮM. 8 mm
- KAŽDÝ PÁTÝ ŠÁR ZDIVA BUDE VYZTUŽEN PODÉLNOU VÝZTUŽÍ PRO CIHELNÉ ZDIVO, NAPŘ. MURFOR COMPACT E

LEGENDA POVRCHŮ

A — REŽNÉ ZDIVO, LÍCOVÁ CIHLA 290/140/65, ČERVENÁ

HLAVNÍ PROJEKTANT	KONTROLOVAL	VYPRACOVAL	**ING. TOMÁŠ RUTH** SEDMDESÁTÁ 7055, ZLÍN INFO@TOMASRUTH.CZ +420 775 194 456
ING. TOMÁŠ RUTH	ING. TOMÁŠ RUTH	ING. TOMÁŠ RUTH	
INVESTOR	**STATUTÁRNÍ MĚSTO PROSTĚJOV** NÁM. T. G. MASARYKA 130/14, 796 01 PROSTĚJOV		
STAVBA	**NOVOSTAVBA ZPEVNĚNÝCH PLOCH PŘED HŘBITOVEM - KRASICE, PROSTĚJOV**		FORMÁT: 2 A4 DATUM: 08/2023 STUPEŇ PD: DUSP MĚŘÍTKO: 1:50
OBSAH	**KONTEJNEROVÉ STÁNÍ**		ČÍSLO VÝKRESU: **D.4.** PARÉ